情况简介

- 测量长度可达2000m
- 分辨率为0.1mm
- 免维护备用电池
- 电池使用寿命长
- 安装简易
- 紧凑型设计

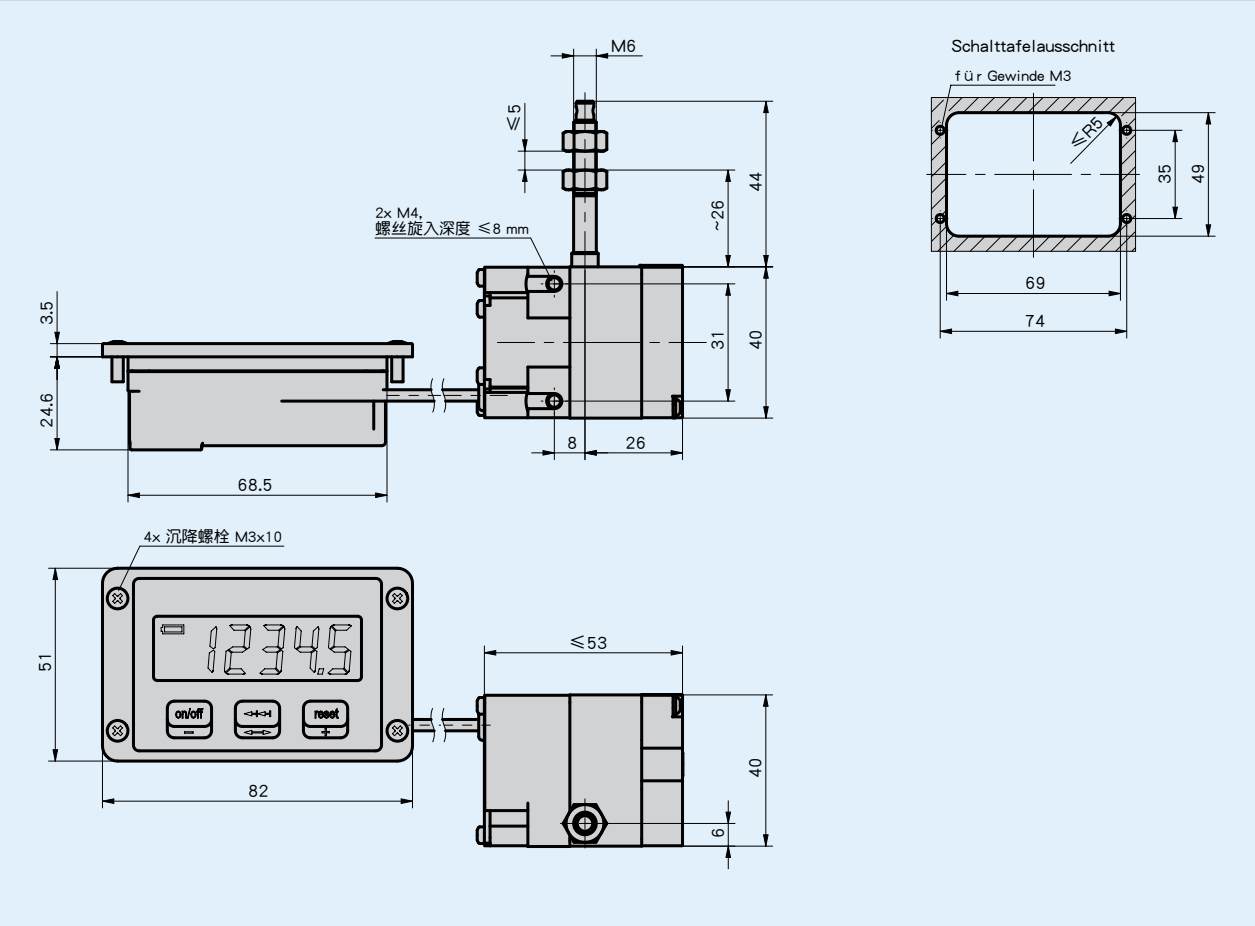

机械数据

标记	技术数据	补充
外壳	增强塑料	拉绳编码器
外壳结构	安装外壳，锌压铸	测量显示器
缆绳类型	钢绳(不锈钢) 0.45 mm	塑料涂层
拉拔力	≥2 N	
电缆长度	≤2 m	

电气数据

标记	技术数据	补充
电池寿命	<10 年 针对 20 % 接通时间	在 T_U = 20 ° C
	~9 年 针对 40 % 接通时间	在 T_U = 20 ° C
	~6 年 针对 100 % 接通时间	在T_U = 20 ° C
显示/显示范围	5位, LCD 7段, ~13 mm 高	-99999 ... 99999
按键	3 按键, 键盘	
端口		用于编程工具 PTM

系统数据

标记	技术数据	补充
分辨率	0.1 mm	
重复精度	±0.15 mm	
测量范围	2000 mm	
通过速度	≤800 mm/s	

环境条件

标记	技术数据	补充
工作温度	0 ··· 60 ° C	测量显示器
	-10 ··· 80 ° C	拉绳编码器
储存温度	-20 ··· 70 ° C	
RH(相对湿度)	≤95 %	不允许凝露
电磁兼容性（EMC）	EN 61000-6-2	抗干扰 / 辐射
	EN 61000-6-4	干扰发射 / 发射
防护等级	IP20	EN 60529 (测量显示器)
	IP60 显示器侧	EN 60529 (测量显示器)
	IP50	EN 60529 (拉绳编码器)
	IP65	EN 60529 (拉绳编码器)

安装提示

当固定线绳时要考虑拉绳是否伸直，也就是说与线绳出口延长垂直。建议:起始位置首先选择在拉出大约5mm。这样就能避免拉绳在返回时停止。

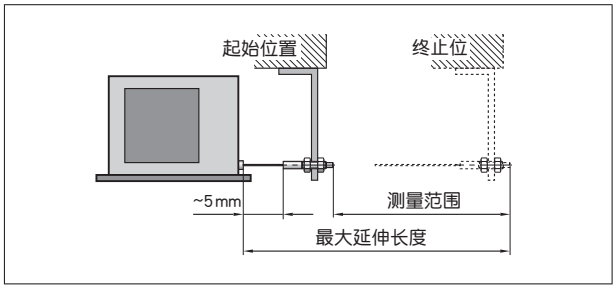

符号显示

订购

订购表格

标记	订单数据		规格	补充
电缆长度	01.0	A	1 m	
	02.0		2 m	
拉绳式编码器的保护形式	IP50	B	IP50	
	IP65		IP65	

订购关键

MA508SG - [ ] - [ ]
A B

供货范围: MA508SG, 安装说明

保留技术更改 • 2015/11/16 • 12:01